ET LARGE 111 / v 01 / 03/2019

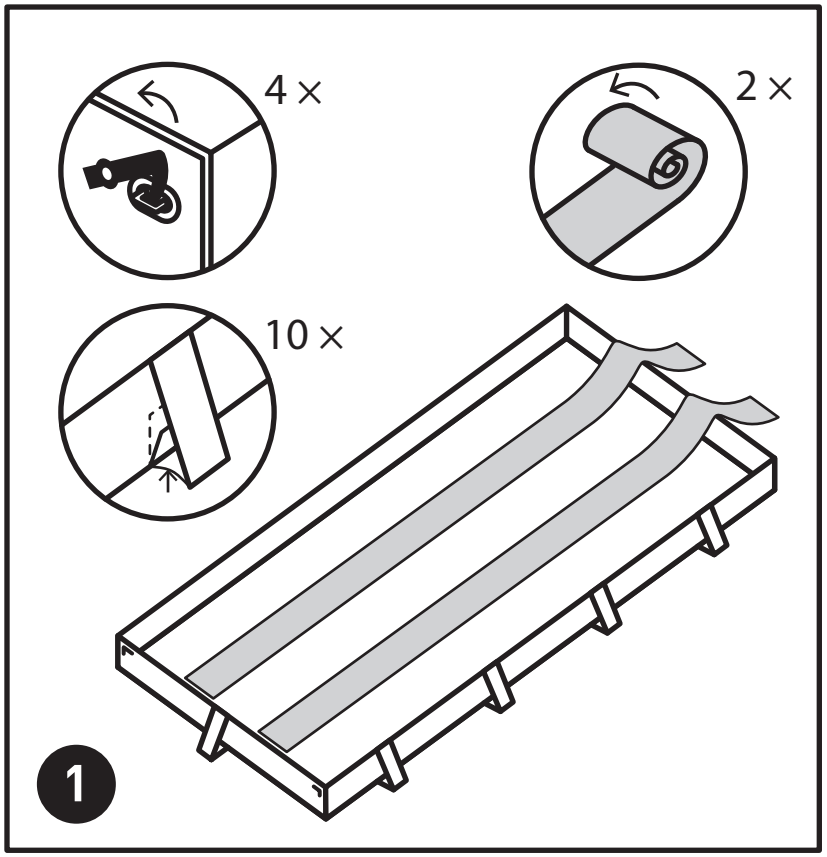

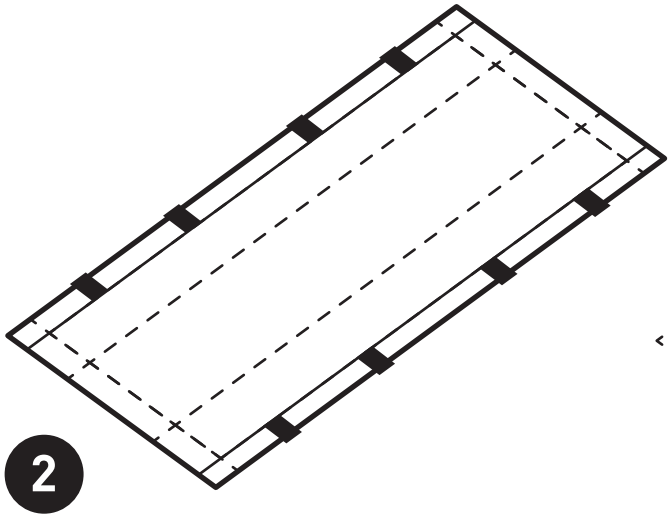

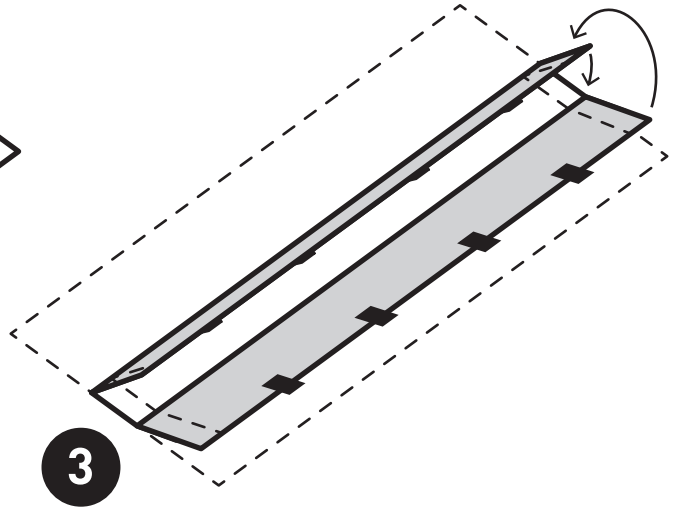

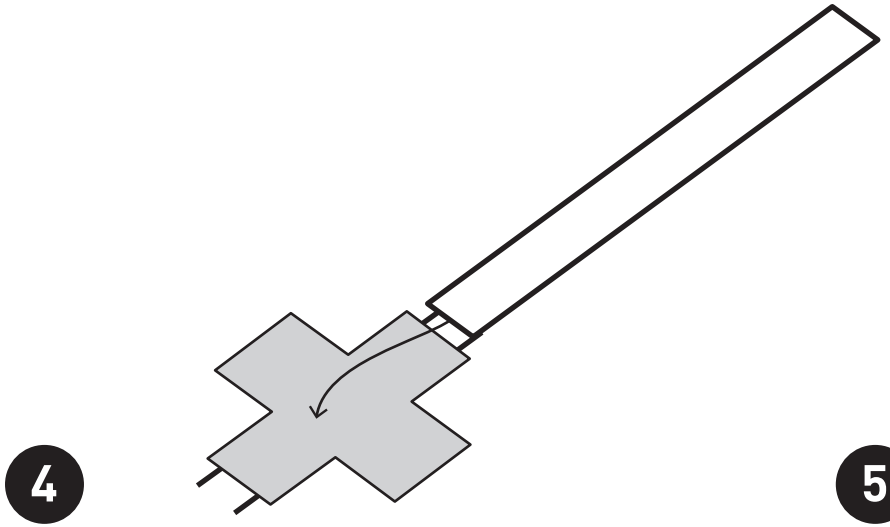

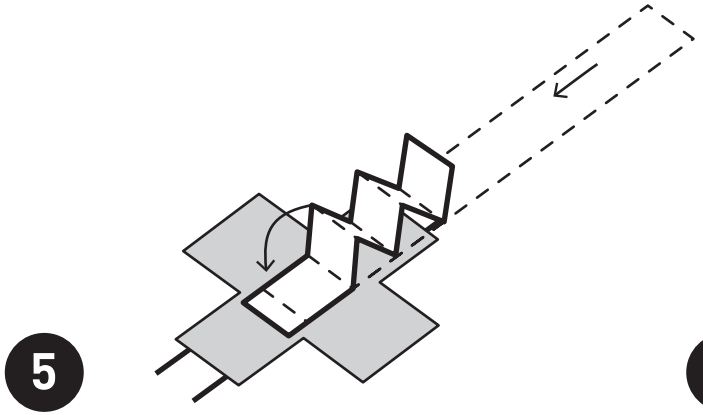

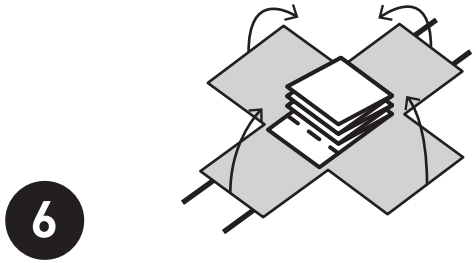

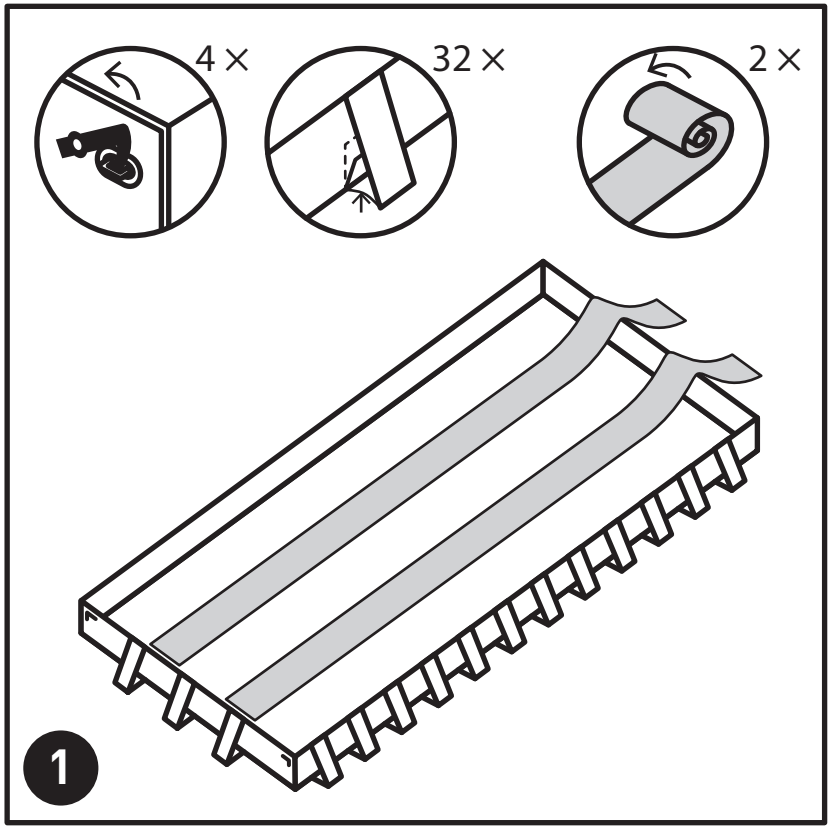
4 ×
32 ×
2 ×
1

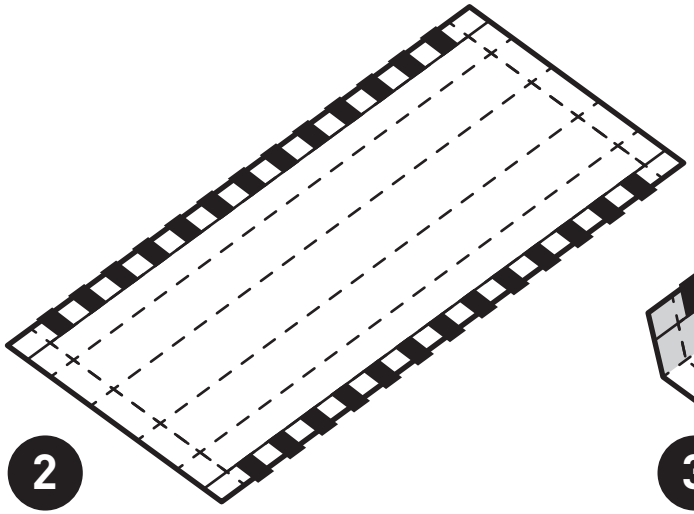
2

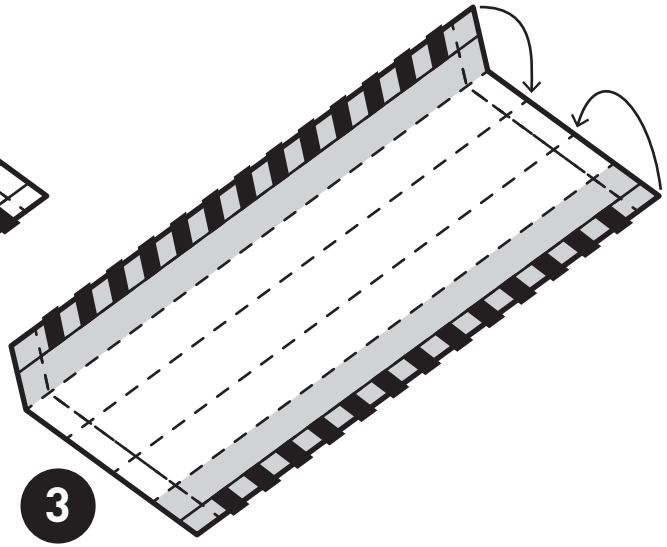
3

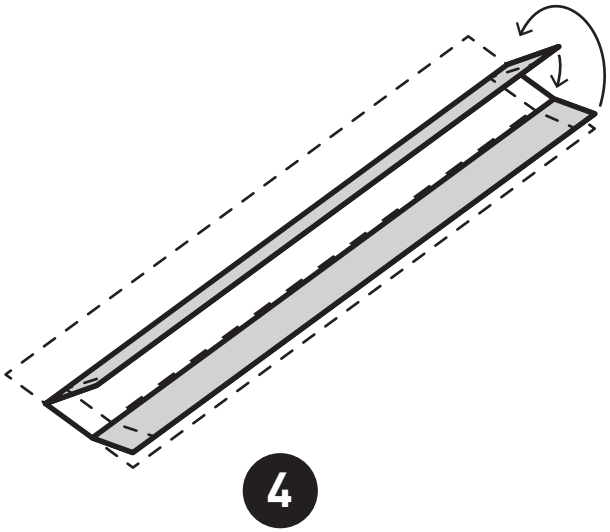
4

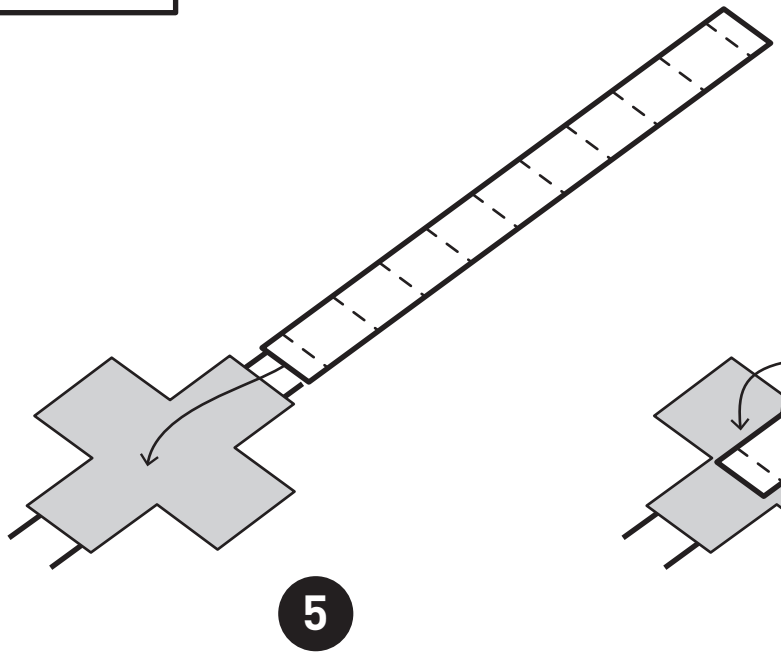
5

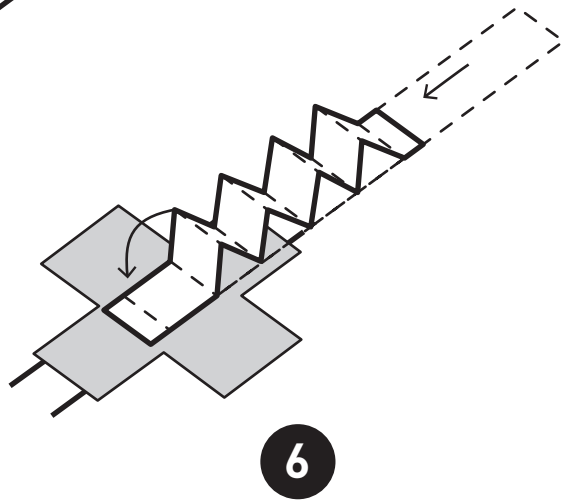
6

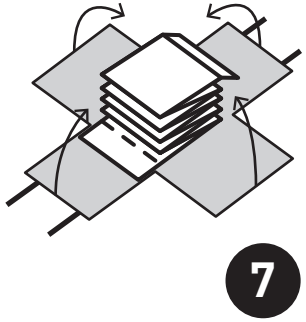
7